SilverStone®

Designing Inspiration

LASCALA SERIES
LC13-E
MANUAL

Product Overview

LASCALA SERIES
LC13-E

Specifications

Model No.	SST-LC13B-E (black)	
	SST-LC13S-E (silver)	
Material	Aluminum front panel, 0.8mm SECC body	
Motherboard	ATX, Micro ATX	
Driver Bay	External	5.25" x 2
		3.5" x 2
	Internal	3.5" x 4
Cooling System	Front	1 x 92mm or 80mm fan slots
	Rear	2 x 80mm exhaust, 2050rpm, 25dBA
	Side	1 x 80mm fan slot & PSU vents
Expansion Slot	7	
Front I/O Port	USB2.0 x 2	
	IEEE1394 x 1	
	audio jack x 1	
	MIC x 1	
Power Supply	Optional standard PS2 (ATX)	
Dimension	430mm(W) x 171.5mm(H) x 439.6mm(D)	

Disassemble Chart

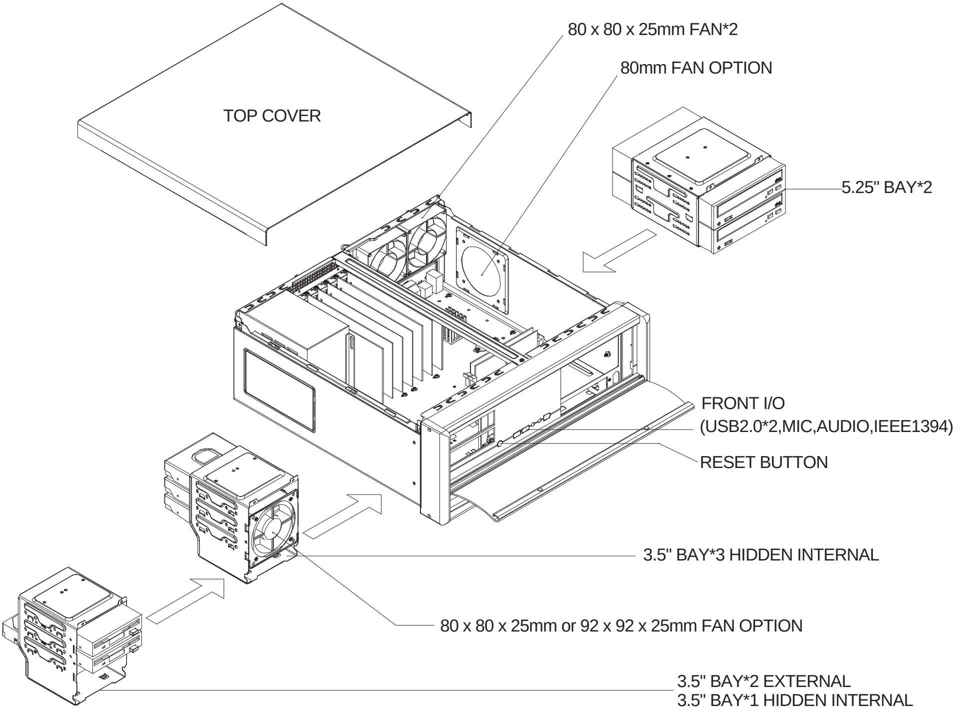

FRONT I/O Pin Definition

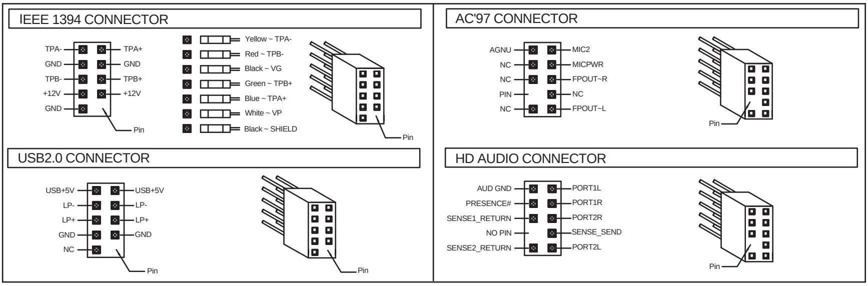

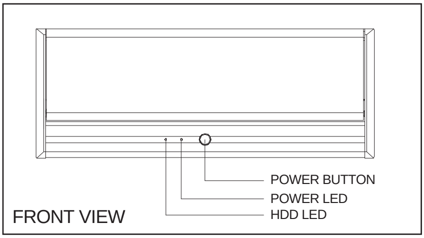

PARTS PACKAGE			
ITEM	PART NAME	PURPOSE	PHOTO
1	SCREW	SECURE CASE FAN	
2	SCREW	SECURE CASE FAN	
3	SCREW	SECURE 5.25" DEVICES AND MOTHERBOARD	
4	SCREW	SECURE HARD DRIVE	
5	MOTHERBOARD STANDOFF	SECURE MOTHERBOARD	
6	PAD LOCK LOOP	FOR LOCK CHASSIS	
7	EMI RING	REDUCE EMI	

1

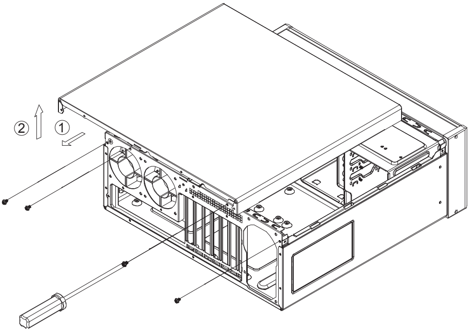

ENGLISH

Please remove the 4 screws on the top panel, then pull toward the back and remove outward from the chassis

DEUTSCH

Bitte entfernen Sie die 4 Schrauben an der oberen Abdeckung, ziehen Sie diese dann nach hinten und entfernen Sie die Abdeckung vom Gehäuse.

FRANÇAIS

Veuillez retirer les 4 vis du panneau supérieur, puis tirez-le vers l'arrière et sortez-le en dehors du boîtier.

ESPAÑOL

Por favor quite los 4 tornillos en el panel superior, entonces jale hacia atrás y quítelos hacia fuera del chasis

ITALIANO

Rimuovere le quattro viti del pannello superiore, spingerlo al’indietro ed estrarlo dal chassis

РУССКИЙ

Открутите 4 шурупа на верхней панели, затем потяните верхнюю панель назад и выньте ее из корпуса.

繁體中文

請依圖示取下鎖固上蓋的4顆螺絲後，將上蓋向後拉以取出機箱

簡体中文

请依图示取下锁固上盖的4颗螺丝后，将上盖向后拉以取出机箱

日 本 語

上部パネルのネジ4本を外し、上部パネルを後方に引いてケースから取り外します。

한 국 어

상부패널의 4개의 나사를 제거한 뒤 뒤로 당겨 케이스로부터 상부패널을 제거합니다.

2

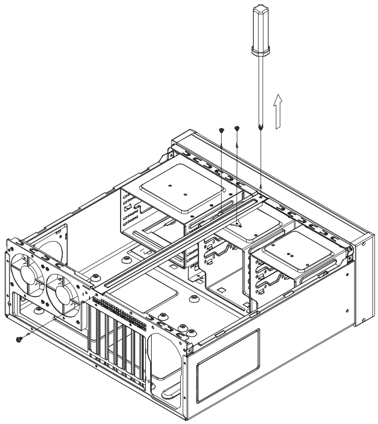

ENGLISH

Please remove the 4 screws on the prop stand and remove it outward from the chassis

DEUTSCH

Bitte entfernen Sie die 4 Schrauben an den Stützen und entfernen Sie diese aus dem Gehäuse

FRANÇAIS

Veuillez retirer les 4 vis du support et sortez-le du boîtier

ESPAÑOL

Por favor quite los 4 tornillos en el soporte de apoyo y quítelos hacia fuera del chasis

ITALIANO

Rimuovere le quattro viti dal supporto della pedana e rimuoverlo dal chassis

РУССКИЙ

Открутите 4 шурупа на опоре и выньте ее из корпуса.

繁體中文

請依圖示卸下補強桿上的四顆螺絲後將其自機箱中取出機箱

簡体中文

请依图示卸下补强杆上的四颗螺丝后将其自机箱中取出机箱

日 本 語

補強ブレースのネジ4本を外してブレースをケースから取り外します。

한 국 어

지지 스탠드의 4개의 나사를 제거한 뒤, 케이스 바깥쪽으로 제거합니다.

3

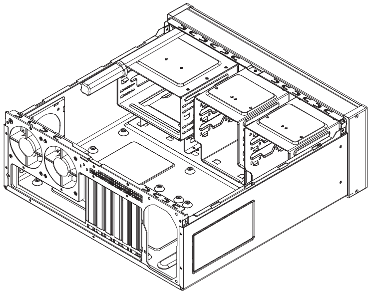

ENGLISH

Remove the screw on the 5.25” device bracket

РУССКИЙ

Выньте шурупы, расположенные на кронштейне 5,25-дюймового устройства.

DEUTSCH

Entfernen Sie die Schrauben an der Halterung für 5.25” Laufwerke

繁體中文

請依圖示卸下鎖固5.25” 裝置架螺絲

FRANÇAIS

Retirez le vis fixant le casier de la baie 5.25”

簡体中文

请依图标卸下锁固5.25” 装置架螺丝

ESPAÑOL

Quite el tornillo en el soporte de dispositivo 5.25"

日 本 語

5.25″ドライブブラケットのネジを外します。

ITALIANO

Svitare le viti dal supporto del dispositivo da 5.25”.

한 국 어

5.25” 디바이스 브라켓의 나사를 제거합니다.

4

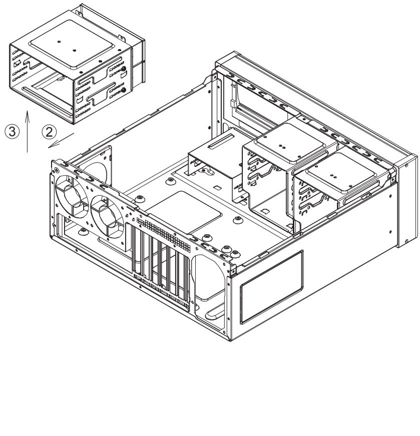

ENGLISH

Pull the bracket toward back and remove it outward from the chassis

РУССКИЙ

Потяните кронштейн назад и выньте его из корпуса.

DEUTSCH

Ziehen Sie die Halterung nach hinten und entfernen Sie sie aus dem Gehäuse

繁體中文

請依圖示將裝置架向後拉以自機箱中取出

FRANÇAIS

Tirez le casier vers l'arrière et sortez-le en dehors du boîtier

簡体中文

请依图标将装置架向后拉以自机箱中取出

ESPAÑOL

Tire del soporte hacia atrás y quítelo hacia fuera del chasis

日 本 語

ブラケットを後方に引いて取り出します。

ITALIANO

Spingere il supporto all’indietro e rimuoverlo dal chassis

한 국 어

브라켓을 뒤로 당겨, 케이스 바깥쪽으로 제거합니다.

5

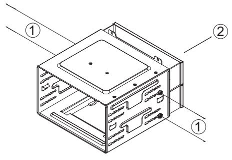

ENGLISH

Remove the screws on the 5.25” device cover and remove the covers from the bracket

DEUTSCH

Entfernen Sie die Schrauben an den Blenden der 5.25” Einschübe und entfernen Sie die Blenden

FRANÇAIS

Retirez les vis du cache de la baie 5.25” et sortez le cache du casier

ESPAÑOL

Quite los tornillos en la cubierta del dispositivo 5.25 " y quite las cubiertas del soporte

ITALIANO

Rimuovere le viti della mascherina del dispositivo da 5.25” e rimuovere le mascherine dal supporto

РУССКИЙ

Открутите шурупы на крышке 5,25-дюймового устройства и выньте ее из кронштейна.

繁體中文

請依圖示將鎖固5.25” 裝置擋板螺絲卸下，並將檔板自裝置架中取下

簡体中文

请依图标将锁固5.25” 装置挡板螺丝卸下，并将文件板自装置架中取下

日 本 語

5.25″ドライブブラケットカバーのネジを外し、ブラケットからカバーを取り外します。

한 국 어

5.25” 디바이스 커버의 나사를 제거한 뒤, 브라켓에서 커버를 제거합니다.

6

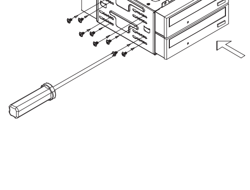

ENGLISH

Insert your optical drive into the bracket and secure with screws

DEUTSCH

Setzen Sie ihr optischen Laufwerke in die Halterung ein und schrauben Sie die Laufwerke fest

FRANÇAIS

Insérez votre lecteur optique dans le casier et fixez-le avec des vis

ESPAÑOL

Inserte su dispositivo óptico en el soporte y asegúrela con los tornillos

ITALIANO

Inserire l’unitá ottica nel supporto e fissare con le viti

РУССКИЙ

Вставьте оптический привод в кронштейн и закрепите его шурупами.

繁體中文

請將您的光碟裝置裝入裝置架中並以螺絲鎖固

簡体中文

请将您的光盘装置装入装置架中并以螺丝锁固

日 本 語

光学ドライブをブラケットに入れ、ネジで固定します。

한 국 어

광드라이브를 브라켓에 삽입한 후, 나사로 고정시킵니다.

7

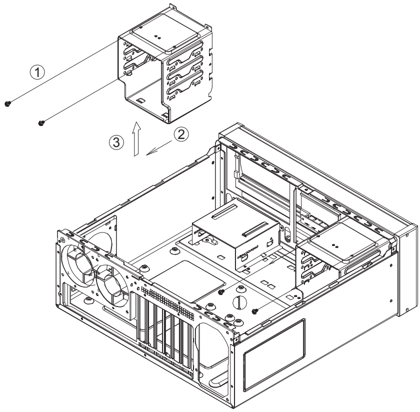

ENGLISH

Remove the 4 screws on the middle 3.5" hard drive cage and pull it toward the back to remove it outward from the chassis

DEUTSCH

Entfernen Sie die 4 Schrauben an der mittleren Festplattenhalterung, ziehen Sie die Halterung nach hinten und entfernen Sie sie aus dem Gehäuse

FRANÇAIS

Retirez les 4 vis dans le casier à disque dur du milieu et tirez-le en arrière pour le sortir du boîtier

ESPAÑOL

Quite los 4 tornillos en caja de disco duro 3.5 " mediana y jale hacia atrás para quitar del chasis

ITALIANO

Svitare le viti che si trovano nel centro del box dell'hard disk da 3.5" e spingerlo indietro per rimuoverlo dal chassis.

РУССКИЙ

Открутите 4 шурупа на средней корзине для 3,5-дюймового жесткого диска, затем потяните корзину назад и выньте ее из корпуса.

繁體中文

請依圖鎖固中間3.5"硬碟架螺絲卸下，並將其向後拉以自機箱中取出

簡体中文

请依图锁固中间3.5"硬盘架螺丝卸下，并将其向后拉以自机箱中取出

日 本 語

中央の3.5″ハードディスクドライブケージのネジ4本を外し、後方に引いてケースから取り出します。

한 국 어

3.5" 하드 드라이브 케이지 중간의 4개의 나사를 제거한 뒤 뒤로 당겨 바깥쪽으로 드라이브 케이지를 제거합니다.

8

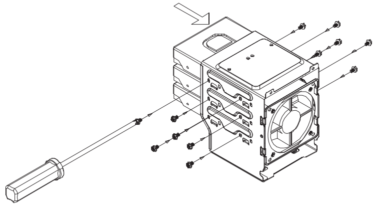

ENGLISH

Insert your 3.5" hard drive into the cage and secure with screws

DEUTSCH

Setzen Sie ihre 3.5" Laufwerke in die Halterung ein und befestigen Sie die Laufwerke mit Schrauben

FRANÇAIS

Insérez votre disque dur 3.5" dans le casier et fixez-le avec des vis

ESPAÑOL

nserte su disco duro 3.5 " en la jaula y asegúrelos con los tornillos

ITALIANO

Inserire l'hard disk da 3.5" nel box e fissare con le viti.

РУССКИЙ

Поместите 3,5-дюймовый жесткий диск в корзину и закрепите шурупами.

繁體中文

將您的3.5"硬碟安裝至硬碟架中，並以螺絲鎖固

簡体中文

将您的3.5"硬盘安装至硬盘架中，并以螺丝锁固

日 本 語

3.5″ハードディスクドライブをケージに入れ、ネジで固定します。

한 국 어

3.5" 하드디스크를 드라이브 케이지에 삽입한 후, 나사로 고정합니다.

9

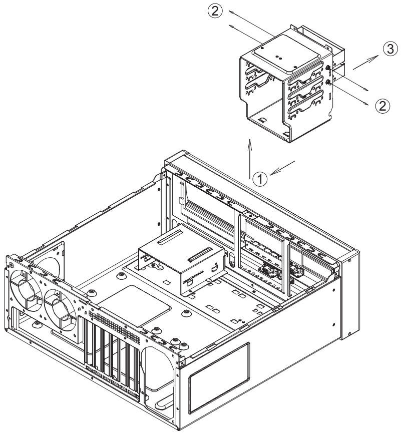

ENGLISH

Remove the screw on the left 3.5” hard drive cage, then pull it toward the back and remove it outward the chassis. Having removed it outward the chassis, remove the screws on the cage covers, then remove the covers.

РУССКИЙ

Открутите 4 шурупа на левой корзине для 3,5-дюймового жесткого диска, затем потяните корзину назад и выньте ее из корпуса. После этого выньте шурупы на крышках корзин и снимите крышки.

DEUTSCH

Entfernen Sie die Schrauben an der linken 3.5” Festplattenhalterung, ziehen Sie diese nach hinten und entfernen Sie die Halterung aus dem Gehäuse. Wenn Sie die Halterung rausgenommen haben, entfernen Sie die Schrauben an den Abdeckungen der Einschübe und entfernen Sie dann die Abdeckungen

繁體中文

請依圖示將鎖固左邊3.5”硬碟架螺絲卸下，並下後拉以自機箱中取出。在將硬碟架取出後，請依圖示將鎖固檔板的螺絲卸下以取下檔板

FRANÇAIS

Retirez les vis du casier à disque dur 3.5” situé à gauche, puis tirez-le en arrière pour le sortir du boîtier. Après l'avoir sorti, retirez les vis des caches du casier, et ensuite retirez les caches.

簡体中文

请依图标将锁固左边3. 5”硬盘架螺丝卸下，并下后拉以自机箱中取出。在将硬盘架取出后，请依图示将锁固文件板的螺丝卸下以取下档板

ESPAÑOL

Quite el tornillo en la caja de disco duro 3.5 " izquierda, entonces jale hacia atrás y quítelo hacia fuera del chasis. Quitándolo hacia fuera los chasis, quite los tornillos en las cubiertas de la caja, después quite las cubiertas.

日 本 語

左側3.5″ハードディスクドライブケージのネジを外し､後方に引いてケースから取り出します｡取り出してからケージカバーのネジを外し､カバーを取り外します｡

ITALIANO

Svitare le viti del box sinistro dell’hard disk da 3.5” spingerlo all’indietro ed estrarlo dal chassis. Quindi svitare le viti delle mascherine del box e rimuoverle.

한 국 어

왼쪽 3.5” 드라이브 케이지의 나사를 제거한 후 뒤로 당겨 케이스 바깥으로 제거합니다. 밖으로 제거한 후 케이지 커버의 나사를 제거합니다. 그후, 커버도 제거합니다.

10

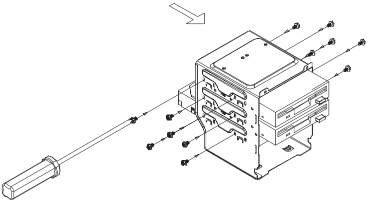

ENGLISH

Insert your 3.5” hard drive into the left hard drive cage and secure with screws

DEUTSCH

Setzen Sie ihre 3.5” Laufwerke in die linke Halterung ein und befestigen Sie die Laufwerke mit Schrauben

FRANÇAIS

Insérez votre disque dur 3.5” dans le casier de gauche et fixez-le avec des vis

ESPAÑOL

Inserte su disco duro en la caja 3.5 " izquierda de disco duro y asegúrelos con los tornillos

ITALIANO

Inserire l’hard disk da 3.5” nel box sinistro e fissare con le viti.

РУССКИЙ

Вставьте 3,5-дюймовый жесткий диск в левую корзину и закрепите шурупами.

繁體中文

將您的3.5”硬碟裝入左邊硬碟架，並以螺絲鎖固

簡体中文

将您的3.5”硬盘装入左边硬盘架，并以螺丝锁固

日 本 語

3.5″ハードディスクドライブを左側ケージに入れ、ネジで固定します。

한 국 어

왼쪽 하드 드라이브 케이지에 3.5” 하드 디스크를 장착한 후, 나사로 고정합니다.

11

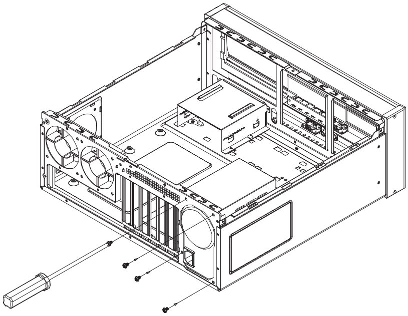

ENGLISH

Install your power supply and secure with screws

DEUTSCH

Installieren Sie ihr Netzteil und schrauben Sie es fest

FRANÇAIS

Installez votre alimentation et fixez-la avec des vis

ESPAÑOL

Instale su fuente de alimentación y asegúrelo con los tornillos

ITALIANO

Installare l’alimentatore e fissare con le viti.

РУССКИЙ

Установите блок питания и закрепите его шурупами.

繁體中文

安裝您的電源供應器並以螺絲鎖固

簡体中文

安装您的电源供应器并以螺丝锁固

日 本 語

電源をケースに入れ、ネジで固定します。

한 국 어

파워 서플라이를 설치하고 나사로 고정합니다.

12

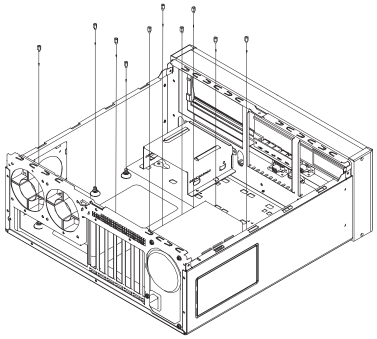

ENGLISH

Fasten and secure motherboard stands as required

DEUTSCH

Plazieren Sie die Abstandshalter für das Mainboard wie erforderlich

FRANÇAIS

Serrez et fixez les plots selon les besoins de votre carte mère

ESPAÑOL

Sujete y asegure los soportes de la placa madre como sea necesario

ITALIANO

Fissare i distanziatori della scheda madre come richiesto.

РУССКИЙ

Надежно закрепите опоры материнской платы.

繁體中文

請依需求鎖固主機板螺柱

簡体中文

请依需求锁固主板螺柱

日 本 語

マザーボードの必要に合わせてスペーサーを取り付けます。

한 국 어

필요한 만큼 메인보드 지지대를 설치한 후 고정합니다.

13

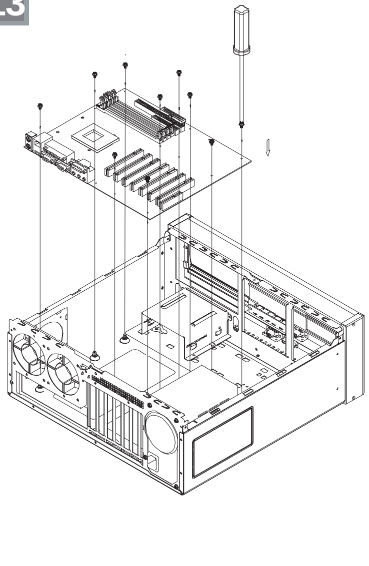

ENGLISH

Install your motherboard and secure with screws

DEUTSCH

Installieren Sie ihr Mainboard und schrauben Sie es fest

FRANÇAIS

Installez votre carte mère et fixez-la avec des vis

ESPAÑOL

Instale su placa madre y asegúrelo con los tornillos

ITALIANO

Installare la scheda madre e fissare con le viti

РУССКИЙ

Установите материнскую плату и закрепите ее шурупами.

繁體中文

安裝您的主機板並以螺絲鎖固

簡体中文

安装您的主板并以螺丝锁固

日 本 語

マザーボードの位置を合わせてネジで固定します。

한 국 어

메인보드를 장착한 후, 나사로 고정합니다.

14

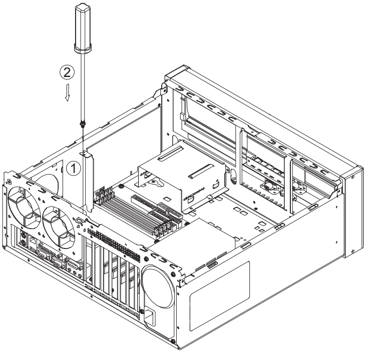

ENGLISH

Remove the slot cover then install the expansion card as required

РУССКИЙ

Сняв заглушку слота, установите плату расширения.

DEUTSCH

Bitte entfernen Sie die Abdeckungen an den Einschüben für Erweiterungskarten entsprechend ihren Ansprüchen

繁體中文

請依需求將擴充槽檔片取下後安裝擴充卡

FRANÇAIS

Retirez les équerres PCI et ensuite installez votre carte d'extension selon vos besoins

簡体中文

请依需求将扩充槽档片取下后安装扩充卡

ESPAÑOL

Quite la cubierta de la ranura entonces instale la tarjeta de la extensión como sea necesario

日 本 語

必要に応じて拡張カードをインストールする部分のスロットカバーを取り外します。

ITALIANO

Rimuovere le mascheirne dello slot ed installare la expansion card come richiesto

한 국 어

필요한 확장카드 만큼 슬롯 커버를 제거합니다

15

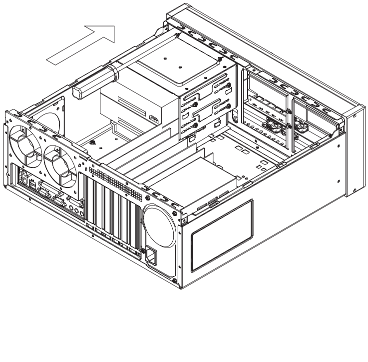

ENGLISH

Reinstall 5.25” device bracket into chassis and secure with screw (step 5)

РУССКИЙ

Снова установите в корпус кронштейн 5,25-дюймового устройства и закрепите шурупами (шаг 5).

DEUTSCH

Setzen Sie die 5.25” Halterung wieder in das Gehäuse ein und schrauben Sie die Halterung fest (Schritt 5)

繁體中文

請依圖示將5. 25” 裝置架裝回機箱內並以螺絲鎖固

FRANÇAIS

Réinstallez le casier pour appareils 5.25” dans le boîtier et fixez-le avec des vis (étape 5)

簡体中文

请依图标将5. 25” 装置架装回机箱内并以螺丝锁固

ESPAÑOL

Reinstale el soporte 5.25 " del dispositivo en chasis y asegúrelos con el tornillo (paso 5)

日 本 語

5.25″ドライブブラケットをケースに入れ、ネジで固定します。(ステップ5参照)

ITALIANO

Reinstallare il supporto del dispositivo da 5.25” nel chassis e fissare con le viti(passo 5)

한 국 어

5.25” 디바이스 브라켓을 케이스에 장착한 후, 나사로 고정합니다. (step 5).

16

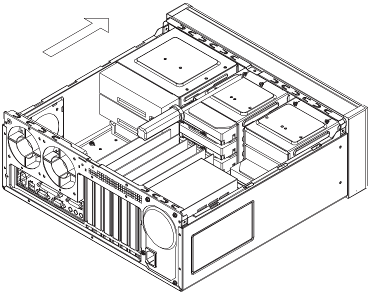

ENGLISH

Reinstall the 3.5” hard drive cages into chassis and secure with screws (step 8 and 10)

РУССКИЙ

Вставьте в корпус корзины для 3,5-дюймовых жестких дисков и закрепите шурупами (шаг 8 и 10).

DEUTSCH

Setzen Sie die 3.5” Halterungen wieder in das Gehäuse ein und schrauben Sie es fest (Schritt 8 und 10)

繁體中文

將3. 5” 硬碟架裝回機箱並以螺絲鎖固
(步驟8與步驟10)

FRANÇAIS

Réinstallez les casier à disque durs 3.5” dans le boîtier et fixez-les avec des vis (étape 8 et 10)

簡体中文

将3. 5” 硬盘架装回机箱并以螺丝锁固
(步骤8与步骤10)

ESPAÑOL

Reinstalan las cajas 3.5 " de disco duro en chasis y asegure con los tornillos (paso 8 y 10)

日 本 語

3.5″ハードディスクドライブケージをケースに入れ、ネジで固定します。
(ステップ8および10参照)

ITALIANO

Reinstallare il box dell’hard disk da 3,5” nel chassis e fissare con le viti (passo 8 e 10)

한 국 어

3.5” 하드 드라이브 케이지를 케이스에 재설치한 후, 나사로 고정합니다.
(Step 8 & 10).10)

17

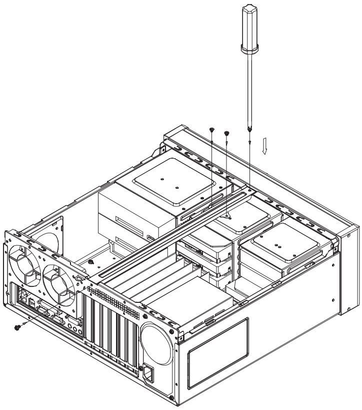

ENGLISH

Reinstall the prop stand and secure with screws (step 2)

РУССКИЙ

Снова установите опору и закрепите шурупами (шаг 2).

DEUTSCH

Setzen Sie die Stützen wieder ein und schrauben Sie sie fest (Schritt 2)

繁體中文

請將補強桿裝回機箱並以螺絲鎖固
(步驟2)

FRANÇAIS

Réinstallez le support et fixez-le avec des vis (étape 2)

簡体中文

请将补强杆装回机箱并以螺丝锁固
(步骤2)

ESPAÑOL

Reinstale el soporte del apoyo y lo asegure con los tornillos (paso 2)

日 本 語

補強ブレースを元に戻しネジで固定します。(ステップ2参照)

ITALIANO

Reinstallare il supporto della pedana e fissare con le viti(passo 2)

한 국 어

지지 스탠드를 재 설치한 후, 나사로 고정합니다. (Step. 2).

18

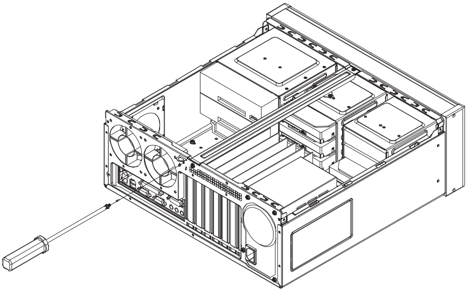

ENGLISH

Install the lock pad and secure with included screw

РУССКИЙ

Установите замок и закрепите прилагаемым шурупом.

DEUTSCH

Befestigen Sie das Schloss-Plätchen mit den beiliegenden Schrauben

繁體中文

請依圖示安裝鎖頭片並以內附螺絲鎖固

FRANÇAIS

Installez le lock pad et fixez-le avec les vis incluses

簡体中文

请依图示安装锁头片并以内附螺丝锁固

ESPAÑOL

Instale el cojín de la cerradura y lo aseguran con el tornillo incluido

日 本 語

ロックパッドを図のように付属のネジで固定します。

ITALIANO

Installare il dispositivo di sicurezza e fissare con le viti.

한 국 어

잠김 패드를 동봉된 나사(Screw D)로 고정 시킵니다.

19

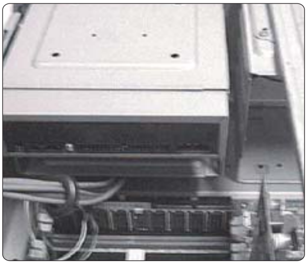

ENGLISH

All the front cables can be inserted in the EMI ring to reduce the EMI, and connect with all drivers, motherboard and power supply.

РУССКИЙ

Для уменьшения электромагнитных помех проденьте все передние провода и кабели в прилагаемое защитное кольцо; подключите провода к приводам, материнской плате и блоку питания.

DEUTSCH

Alle Kabel für die Vorderseite können durch den EMI Ring geführt werden um die elektro-manetischen Interferenzen zu reduzieren, und mit allen Laufwerken, dem Mainboard und dem Netzteil verbunden werden

繁體中文

前方所有的傳輸線可穿入EMI環以減小EMI，同時請連接所有的裝置，主機板與電源的線材

FRANÇAIS

Tous les câbles du panneau frontal peuvent être passés dans l'anneau EMI pour réduire les émissions EMI, puis branchez les sur votre carte mère et à votre alimentation.

簡体中文

前方所有的传输线可穿入EMI环以减小EMI，同时请连接所有的装置，主机板与电源的线材

ESPAÑOL

Todos los cables delanteros se pueden insertar en el anillo de EMI para reducir la EMI, y conectan con todos los controladores, placa madre y fuente de alimentación.

日 本 語

全てのドライブ、マザーボード、電源に接続されるケーブルにはEMIリングを通すことでEMIを減少させることができます。

ITALIANO

È inoltre possibile inserire tutti i cavi frontali nell’anello EMI per ridurre le interferenze elettromagnetiche. Connettere poi i cavi a tutti gli hard disk alla scheda madre e all’alimentatore.

한 국 어

모든 전면케이블은 EMI 링에 끼워 EMI를 줄일 수 있으며, 모든 드라이브와 메인보드 파워 서플라이를 연결합니다.

20

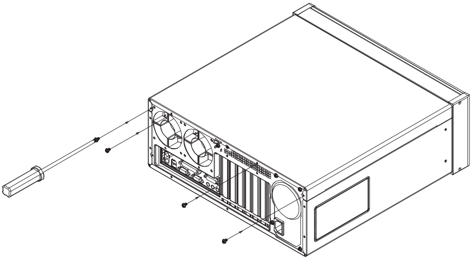

ENGLISH

Reinstall the top panel and secure with screws

РУССКИЙ

Установите на место верхнюю панель и закрепите ее шурупами.

DEUTSCH

Setzen Sie die obere Abdeckung wieder ein und schrauben Sie sie fest

繁體中文

將上蓋裝回並以螺絲鎖固

FRANÇAIS

Réinstallez le panneau supérieur et fixez-le avec des vis

簡体中文

将上盖装回并以螺丝锁固

ESPAÑOL

Reinstale el panel superior y asegúrelo con los tornillos

日 本 語

上部パネルを取り付け、ネジで固定します。

ITALIANO

Reinstallare il pannello superiore e fissare con le viti.

한 국 어

상부 판넬을 재설치한 후, 나사로 고정합니다.

21

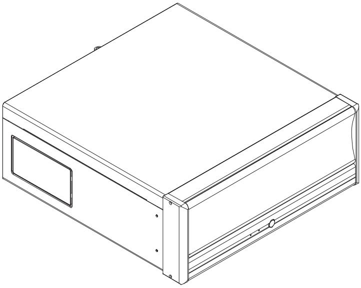

ENGLISH

Installation complete

РУССКИЙ

Сборка завершена.

DEUTSCH

Installation abgeschlossen

繁體中文

安裝完成

FRANÇAIS

Installation terminée

簡体中文

安装完成

ESPAÑOL

Instalación completa

日 本 語

インストール完了

ITALIANO

Installazione completata

한 국 어

설치가 완료되었습니다.

Warranty Information

During the warranty period, assistance for replacement or exchange of defective components is available at the place of purchase. Please bring your receipt and warranty certificate for the proof of purchase. The warranty does not cover repair or exchange of the product resulting from misuse, accident, modification, unsuitable physical or operating environment, improper maintenance by you, or failure caused by a product for which SilverStone is not responsible for. The warranty is voided by removal or alteration of product or parts identification labels.

Warranty period is region specific, please contact your reseller or SilverStone authorized distributor for more information.

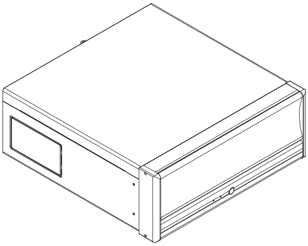

This instruction will help you to make the most out of your PC enclosure. Please read through it before installation. Also, please keep your PC enclosure receipt and this instruction in safe place for the future reference.

We, SilverStone Technology, hope you will enjoy our product. If you have any comment or suggestion, please email to support@silverstonetek.com Thank you for choosing and supporting our product.

To be valid, this sheet must be filled out by your salesperson at the time of purchase.

Store :

Purchaser :

Purchase date :

Model No. :

Serial No. :

SilverStone Technology Co., Ltd.

www.silverstonetek.com

support@silverstonetek.com

Issue date: April, 2008

NO:G11206950